POMPOWNIA
PS BART NX.6020.180.2.80.KXM.PSP1555N

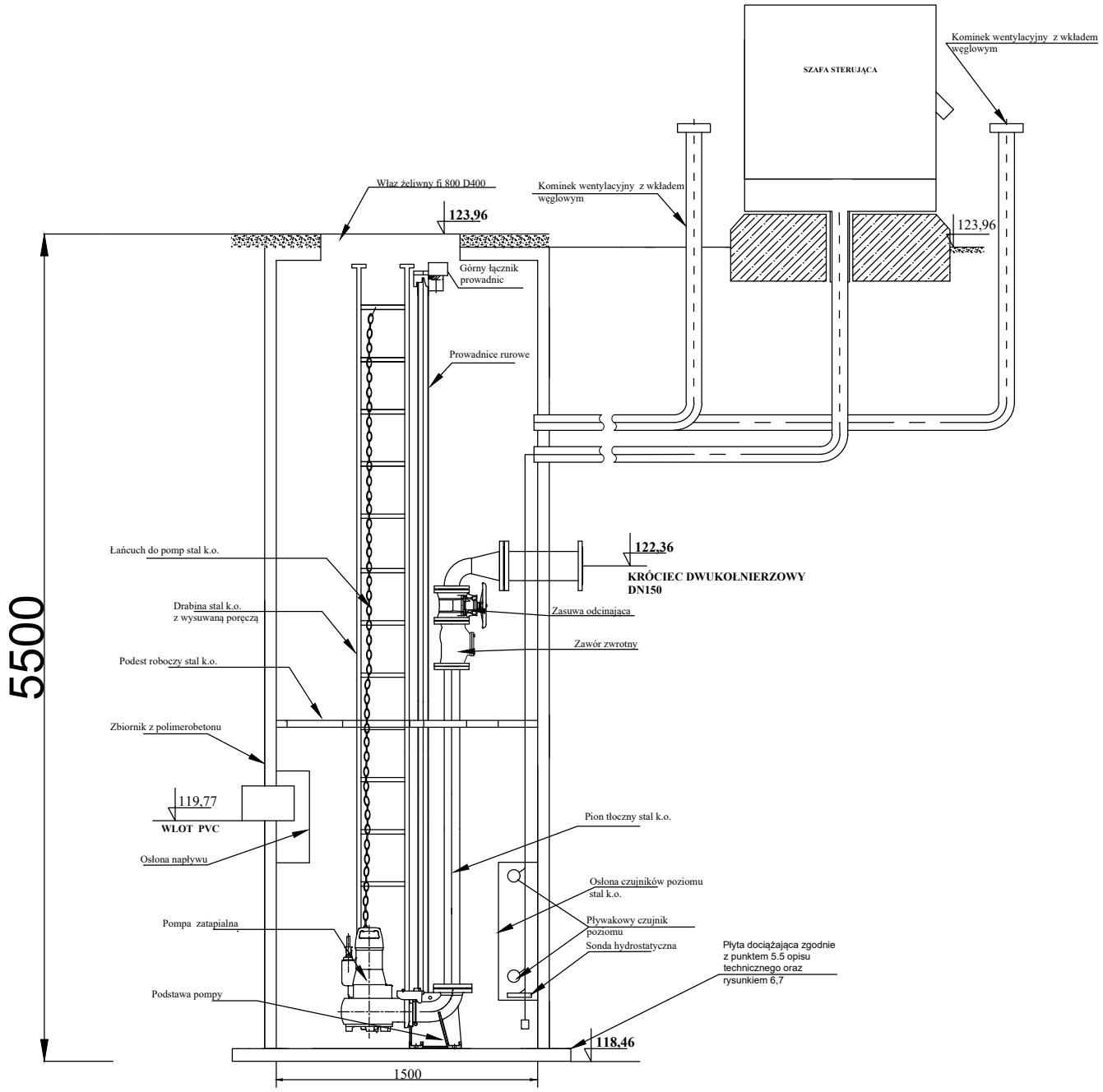

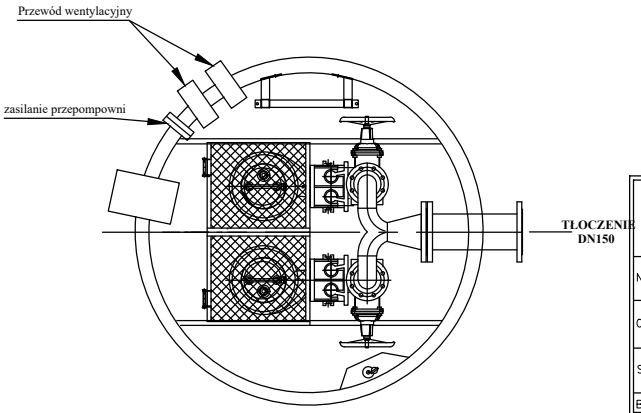

SANITARNIK Izabela Kozłowska
15-333 Białystok
ul. Zwierzyniecka 10 lok. 2
tel. 578-580-231
e-mail: izabela.m.kozlowska@gmail.com

SANITARNIK Izabela Kozłowska

Nazwa rysunku:	Karta informacyjna przepompowni	Skala:
Obiekt:	Budowa i przebudowa sieci kanalizacji sanitarnej wraz z budową przepompowni ścieków sanitarnych w ul. Świętokrzyskiej w Białymstoku	Data: XII.2019
Stadium:	Projekt wykonawczy	Nr rysunku: 3
Branża/Sanitarna:		Podpis:

PROJEKTANT:
mgr inż. Izabela Kozłowska
PDL/0140/POOS/13
PDL/IS/0018/14

WSPÓŁPRACA:
mgr inż. Maciej Załuska