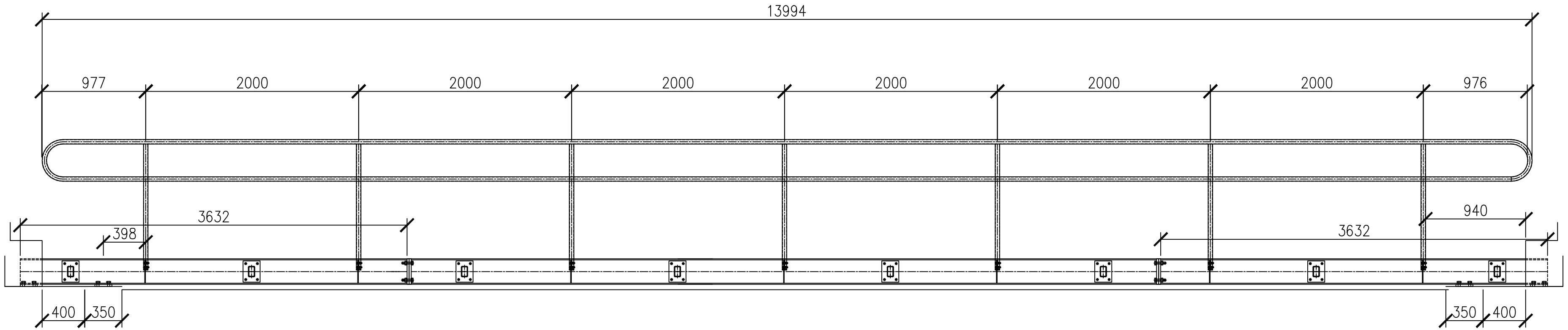

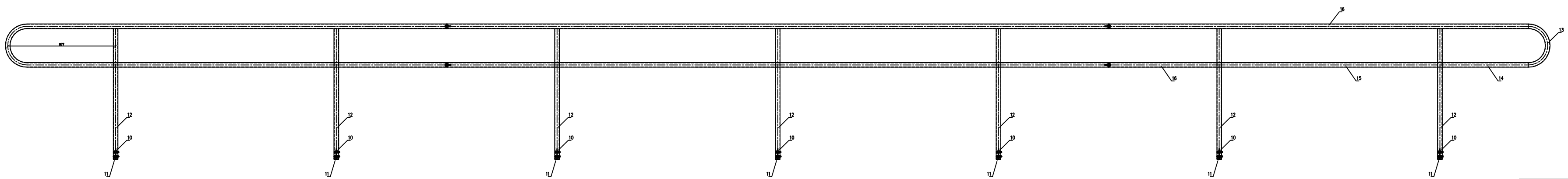

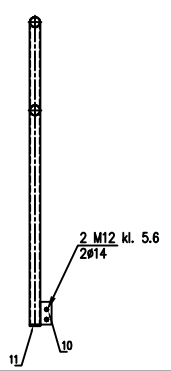

FIRMA PROJEKTUJĄCA	Przedsiębiorstwo Naukowo-Techniczne GLOBAL TECHNICS ul. Jagiellońska 9b/1 17-100Bielsk Podlaski P.N.-T. GLOBAL TECHNICS
ADRES I NAZWA PROJEKTU	PRZEBUDOWA STAWÓW INFILTRACYJNYCH W ZAKRESIE FORMOWANIA DNA I SKARP STAWÓW WRAZ Z TOWARZYSZĄCĄ INFRASTRUKTURĄ TECHNICZNĄ (W TYM M.IN. PRZEBUDOWĄ I BUDOWĄ RUROCIĄGÓW) ORAZ BUDOWĄ DOZIEMNEJ INSTALACJI ELEKTRYCZNEJ I UKSZTAŁTOWANIEM TERENU W ZAKRESIE WYRÓWNANIA TERENU DO PROJEKTOWANYCH RZĘDNYCH TERENU ORAZ ROZGIÓŁKĘ STAWU "K" I ROWU GŁĘBNOWCZEGO NA DZIAŁCE WYDZIAŁU PRODUKCJI WODY W WASILKOWIE Dz. nr geod. 563, obr. Wasilków 16-010; pow. Białostocki, woj. Podlaskie
ADRES I NAZWA INWESTORA	WODOCIĄGI BIAŁOSTOCKIE SP. Z O.O. ul. Młynowa 52/1; 15-404 BIAŁYSTOK; pow. BIAŁOSTOCKI; woj. PODLASKIE
NAZWA RYSUNKU	ELEMENT PORĘCZ
NUMER RYSUNKU	03
NR PROJEKTU	_białystok
SKALA	1:30
DATA	04.09.2018
WERSJA	v.3
CEL PROJEKTU	Projekt wykonawczy
FAZA PROJEKTU	PROJEKT WYKONAWCZY
ETAP PROJEKTU	szczegóły wykonawcze
BRANŻA	KONSTRUKCYJNA
INDEKS	PW
WERSJA PODKŁADU	Mapa do celów projektowych z dnia 16.05.2012

PROJEKTANT ZESPOŁ	TYTUŁ, IMIĘ I NAZWISKO	NR UPRAWNIEŃ	SPECJALNOŚĆ	PODPIS
SANITARNA PROJEKTANT				
MEDYCZNY PROJEKTANT				
KONSTR. PROJEKTANT	mgr inż. GRZEGORZ KORSZAK	PDL/0001/ POOK/06	upr. budowlane do proj. b/o w specjalizacji konstrukcyjno-budowlanej	
ELEKTR. PROJEKTANT				